Productspecificaties

Art. Nummer: PLVS0012/PLVS013/PLAS0022/PLAS007

Bremen vlak

De Bremen is een simpele en strak vormgegeven anti-parkeerpaal. De Bremen is ook beschikbaar in een volledig RVS-uitvoering. De paal is leverbaar in een vaste en afneembare variant.



Specificaties

Afmetingen

Diameter	ø 101,6 / 121 mm
Hoogte vanaf maaiveld	800 mm
Materiaal dikte	3 mm

Materialen

Paal in thermisch verzinkt staal en optioneel gepoedercoat.
Ook uitvoerbaar in RVS (inox) 304 of 316 L.

Kleur

Coating in standaard RAL-kleur naar keuze.
Dubbellaags gepoedercoat.

Uitvoering & Plaatsing

Uitvoerbaar als:
A) vast model, in te betonneren; (Totale hoogte 1200 mm)
B) afneembaar model, in te betonneren in combinatie met grondpot type 1.

Optioneel

Andere lengtes of diameters op aanvraag.
Plaatsing op voetplaat op aanvraag.



THERMISCH VER-ZINKT STAAL



GEPOEDERCOAT STAAL



GEBORSTELD RVS

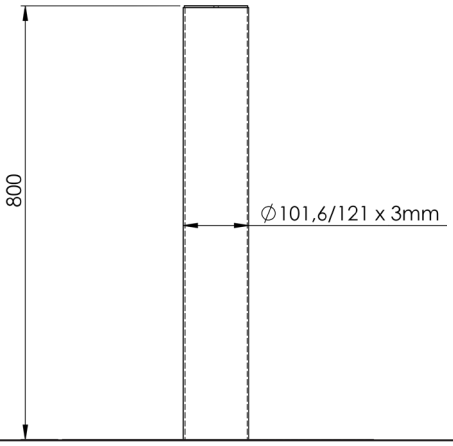

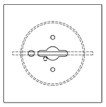

TYPE 1

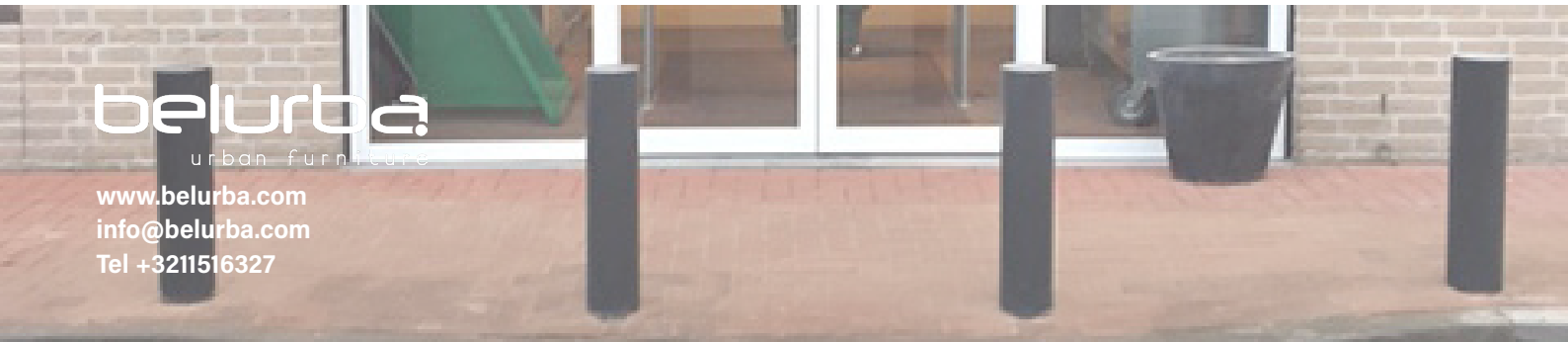

www.belurba.com
info@belurba.com
Tel +3211516327